PLF-M04

PRODUKTDATENBLATT
WWW.CONEN-PRODUKTE.DE

PYTHAGORAS DREIECKTISCH FAHRBAR MIT MELAMIN TISCHPLATTE

B/H/T: 120X64X85 CM MOBILER DREIECKTISCH MIT TISCHPLATTE MELAMIN, TISCHHÖHE DIN 04 - 64 CM



PRODUKTBESCHREIBUNG

Dieser Dreieckstisch ist in den drei Größen und allen DIN- Tischhöhen erhältlich. Die Pythagoras Dreieckstische sind mit einer Rolle (feststellbar) mobil und stapelbar. Sie sind mit Stapelschutz und Kunststoffgleitern ausgestattet. Das Gestell besteht aus Rundstahlrohr (40/2 mm), umlaufend fest verschweißte Zarge, epoxydharzpulverbeschichtet.

Sie können die Tische in jeder DIN Tischhöhe oder auch in der Standardhöhe 72 cm bestellen.

Zubehör

EIGENSCHAFTEN

- fahrbar mit 1 Rolle, feststellbar
- Stapelschutz



Fahrbar

Conen Furniture GmbH
Conenstr. 4
54497 Morbach
Deutschland

Tel +49 6533 75-100
Fax
E-Mail info@conen-produkte.com
Internet www.conen-produkte.de

Bankverbindung / Bank details
Kreissparkasse Diepholz
IBAN DE28 2915 1700 1013 1691 70
BIC BRLADE21SYK

Geschäftsführer / Managing director
André Dillinger, Christian Monz, Arnaud Gielen
Amtsgericht / Court Wittlich HRB 47545
Ust.-ID-Nr. / Vat ID No DE456310711

Artikelnummer	PLF-M04	
Breite / Höhe / Tiefe	1200 mm / 640 mm / 850 mm	47.2" / 25.2" / 33.5"
Montageart	Fahrbar	
Einsatzbereich	Grundschule, Weiterführende Schule	
Material	Melaminplatte, Stahl	
Form	1er, Dreieckig	

Conen Furniture GmbH
Conenstr. 4
54497 Morbach
Deutschland

Tel +49 6533 75-100
Fax
E-Mail info@conen-produkte.com
Internet www.conen-produkte.de

Bankverbindung / Bank details
Kreissparkasse Diepholz
IBAN DE28 2915 1700 1013 1691 70
BIC BRLADE21SYK

Geschäftsführer / Managing director
André Dillinger, Christian Monz, Arnaud Gielen
Amtsgericht / Court Wittlich HRB 47545
Ust.-ID-Nr. / Vat ID No DE456310711

TYP "M"

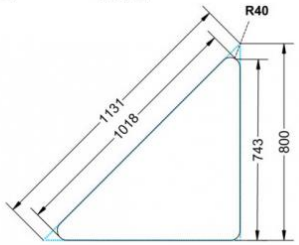

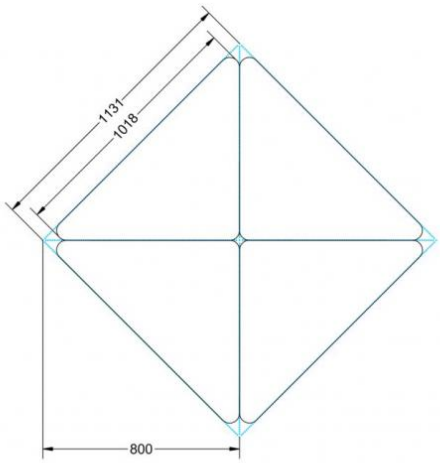

TYP "L"

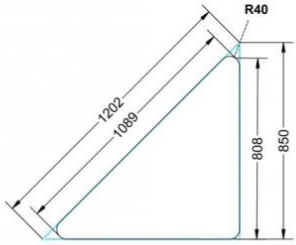

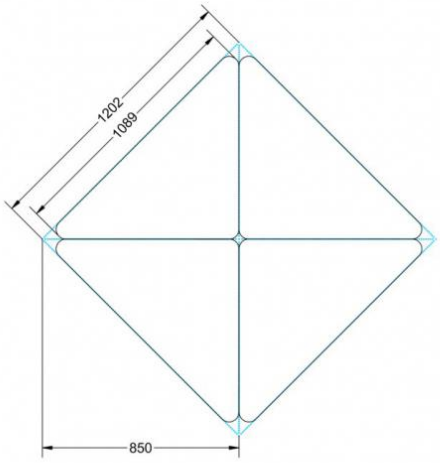

TYP "XL"

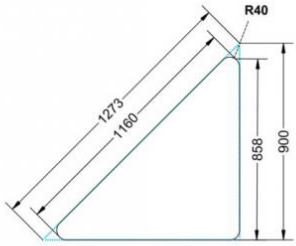

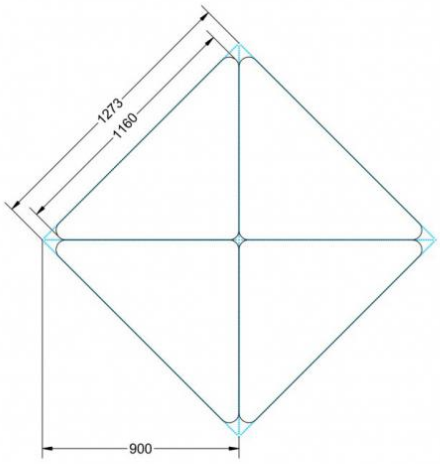

Conen Furniture GmbH
Conenstr. 4
54497 Morbach
Deutschland

Tel +49 6533 75-100
Fax
E-Mail info@conen-produkte.com
Internet www.conen-produkte.de

Bankverbindung / Bank details
Kreissparkasse Diepholz
IBAN DE28 2915 1700 1013 1691 70
BIC BRLADE21SYK

Geschäftsführer / Managing director
André Dillinger, Christian Monz, Arnaud Gielen
Amtsgericht / Court Wittlich HRB 47545
Ust.-ID-Nr. / Vat ID No DE456310711