PMF-V06

PRODUKTDATENBLATT
WWW.CONEN-PRODUKTE.DE

PYTHAGORAS DREIECKTISCH FAHRBAR MIT VOLLKERN TISCHPLATTE "POWERSURF"

B/H/T: 113X76X80 CM MOBILER DREIECKTISCH MIT VOLLKERN TISCHPLATTE "POWERSURF", TISCHHÖHE DIN 06 - 76 CM



PRODUKTBESCHREIBUNG

Dieser Dreieckstisch ist in den drei Größen und allen DIN-Tischhöhen erhältlich. Die Pythagoras Dreieckstische sind mit einer Rolle (feststellbar) mobil und stapelbar. Sie sind mit Stapelschutz und Kunststoffgleitern ausgestattet. Das Gestell besteht aus Rundstahlrohr (40/2 mm), umlaufend fest verschweißte Zarge, epoxydharzpulverbeschichtet.

Sie können die Tische in jeder DIN Tischhöhe oder auch in der Standardhöhe 72 cm bestellen.

Zubehör

EIGENSCHAFTEN

- Tischplatte Vollkern "Powersurf", Dekor nach Wahl
- Tischhöhe nach DIN
- 1 Standfuß mit im Rohr integrierter Rolle
- 2 Standfüße mit Bodenausgleichsfüßen
- Gestell pulverbeschichtet in RAL lt. Anbieterpalette
- mit Stapelschutz



Fahrbar

Conen Furniture GmbH
Conenstr. 4
54497 Morbach
Deutschland

Tel +49 6533 75-100
Fax
E-Mail info@conen-produkte.com
Internet www.conen-produkte.de

Bankverbindung / Bank details
Kreissparkasse Diepholz
IBAN DE28 2915 1700 1013 1691 70
BIC BRLADE21SYK

Geschäftsführer / Managing director
André Dillinger, Christian Monz, Arnaud Gielen
Amtsgericht / Court Wittlich HRB 47545
Ust.-ID-Nr. / Vat ID No DE456310711

Artikelnummer	PMF-V06	
Breite / Höhe / Tiefe	1130 mm / 760 mm / 800 mm	44.5" / 29.9" / 31.5"
Montageart	Fahrbar	
Einsatzbereich	Grundschule, Weiterführende Schule	
Material	Stahl, Vollkernplatte PowerSurf	
Form	1er, Dreieckig	

Conen Furniture GmbH
Conenstr. 4
54497 Morbach
Deutschland

Tel +49 6533 75-100
Fax
E-Mail info@conen-produkte.com
Internet www.conen-produkte.de

Bankverbindung / Bank details
Kreissparkasse Diepholz
IBAN DE28 2915 1700 1013 1691 70
BIC BRLADE21SYK

Geschäftsführer / Managing director
André Dillinger, Christian Monz, Arnaud Gielen
Amtsgericht / Court Wittlich HRB 47545
Ust.-ID-Nr. / Vat ID No DE456310711

TYP "M"

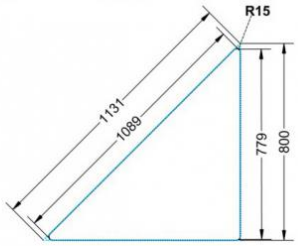

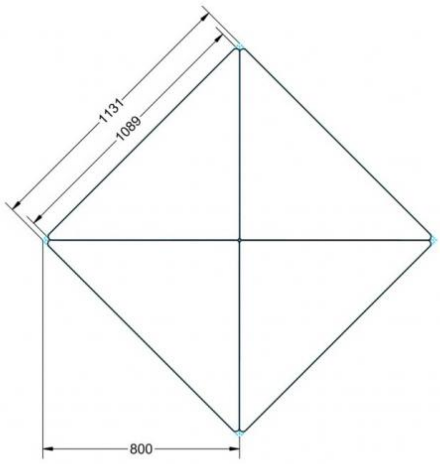

TYP "L"

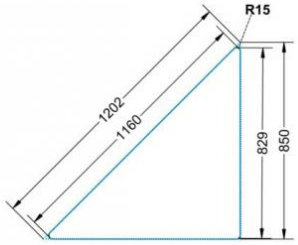

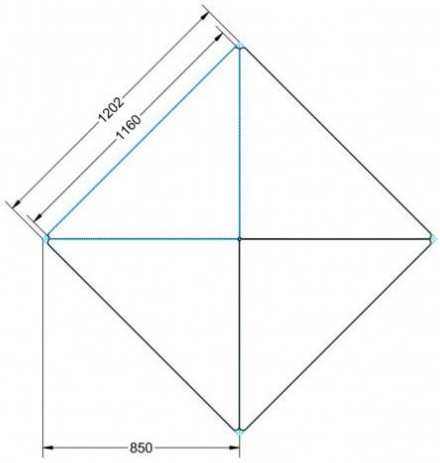

TYP "XL"

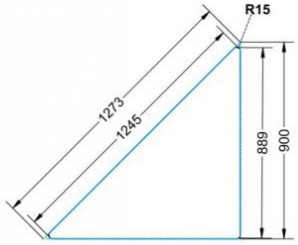

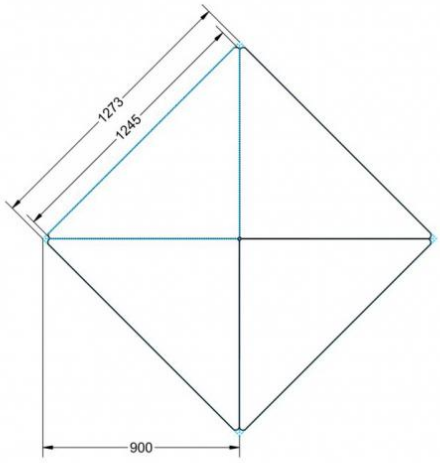

Conen Furniture GmbH
Conenstr. 4
54497 Morbach
Deutschland

Tel +49 6533 75-100
Fax
E-Mail info@conen-produkte.com
Internet www.conen-produkte.de

Bankverbindung / Bank details
Kreissparkasse Diepholz
IBAN DE28 2915 1700 1013 1691 70
BIC BRLADE21SYK

Geschäftsführer / Managing director
André Dillinger, Christian Monz, Arnaud Gielen
Amtsgericht / Court Wittlich HRB 47545
Ust.-ID-Nr. / Vat ID No DE456310711