PXSSF-M72

PRODUKTDATENBLATT
WWW.CONEN-PRODUKTE.DE

PYTHAGORAS DREIECKTISCH MELAMIN MIT ERGO TRAY BOX

B/H/T: 127X72X90 CM, MOBILER DREIECKTISCH MIT KUNSTSTOFFBOX, TISCHHÖHE 72 CM



PRODUKTBESCHREIBUNG

Dreieckstisch mit integrierter ErgoTray Box (C1) aus unseren ErgoTray Schrank- und Regallösungen. Die Pythagoras Dreieckstische sind an einem Standbein (90° Ecke) mit einer Rolle versehen und dadurch mobil. Die Standfüße sind Kunststoffgleitern ausgestattet.
Das Gestell besteht aus Rundstahlrohr (40/2 mm), umlaufend fest verschweißte Zarge, Pulverbeschichtet nach RAL.
Die Tischhöhe ist nach DIN oder in Standardtischhöhe 72 cm wählbar.

Zubehör

EIGENSCHAFTEN

- mit ErgoTray Box (C1) unter der Tischplatte (Box im Lieferumfangenthalten)
- Tischplatte melaminharzbeschichtet, Dekor nach Wahl
- Tischkantenlängen 127x90x90 cm
- Tischhöhe nach DIN
- 1 Standfuß (90° Ecke) mit im Rohr integrierter Rolle
- 2 Standfüße mit Bodenausgleichsfüßen
- Gestell pulverbeschichtet in RAL lt. Anbieterpalette



Fahrbar

Conen Furniture GmbH
Conenstr. 4
54497 Morbach
Deutschland

Tel +49 6533 75-100
Fax
E-Mail info@conen-produkte.com
Internet www.conen-produkte.de

Bankverbindung / Bank details
Kreissparkasse Diepholz
IBAN DE28 2915 1700 1013 1691 70
BIC BRLADE21SYK

Geschäftsführer / Managing director
André Dillinger, Christian Monz, Arnaud Gielen
Amtsgericht / Court Wittlich HRB 47545
Ust.-ID-Nr. / Vat ID No DE456310711

Artikelnummer	PXSSF-M72	
Breite / Höhe / Tiefe	1270 mm / 720 mm / 900 mm	50" / 28.3" / 35.4"
Montageart	Fahrbar	
Einsatzbereich	Grundschule, Weiterführende Schule	
Material	Sperrholz/Multiplex, Stahl	
Form	Freiform	
Sitzmöbel	Stapelbar	

Conen Furniture GmbH
Conenstr. 4
54497 Morbach
Deutschland

Tel +49 6533 75-100
Fax
E-Mail info@conen-produkte.com
Internet www.conen-produkte.de

Bankverbindung / Bank details
Kreissparkasse Diepholz
IBAN DE28 2915 1700 1013 1691 70
BIC BRLADE21SYK

Geschäftsführer / Managing director
André Dillinger, Christian Monz, Arnaud Gielen
Amtsgericht / Court Wittlich HRB 47545
Ust.-ID-Nr. / Vat ID No DE456310711

TYP "M"

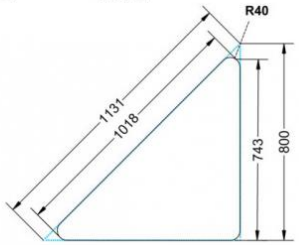

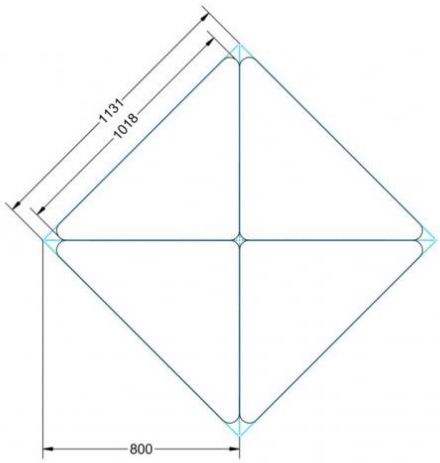

TYP "L"

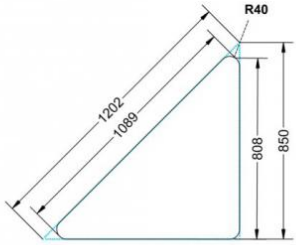

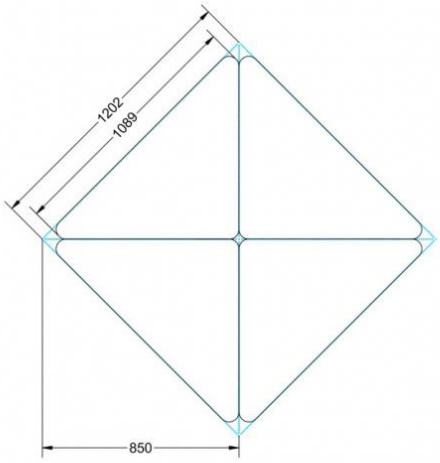

TYP "XL"

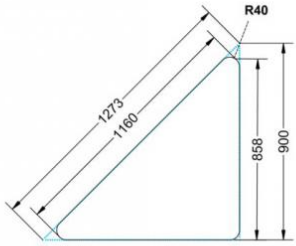

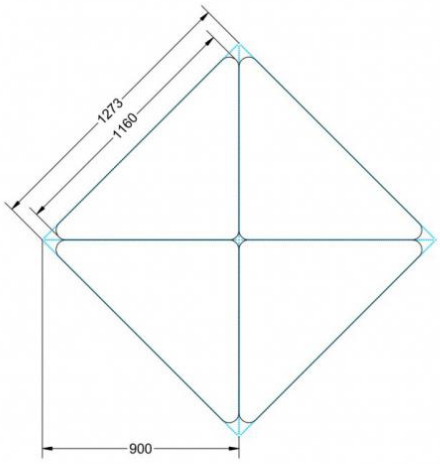

Conen Furniture GmbH
Conenstr. 4
54497 Morbach
Deutschland

Tel +49 6533 75-100
Fax
E-Mail info@conen-produkte.com
Internet www.conen-produkte.de

Bankverbindung / Bank details
Kreissparkasse Diepholz
IBAN DE28 2915 1700 1013 1691 70
BIC BRLADE21SYK

Geschäftsführer / Managing director
André Dillinger, Christian Monz, Arnaud Gielen
Amtsgericht / Court Wittlich HRB 47545
Ust.-ID-Nr. / Vat ID No DE456310711